T409-2CE

CARICATORE ELETTRICO

6,5 TON

23-24 TON

1X50 KW

8,5-10 M

75 ANNI DI ESPERIENZA,
UNA CARICA TRAINANTE,
PROIETTATI AL FUTURO

TABARELLI

1949
2024

T409-2CE

CARICATORE ELETTRICO

Lavorare in modo sostenibile

Quattro velocità di lavoro

Come il T308E, anche questo modello può essere utilizzato con diverse modalità, in base alle esigenze richieste.

> Velocità 1: ECO

La prima velocità presenta un ridotto consumo energetico, con poca rapidità nei movimenti ma alta precisione. Ideale per preservare la durata delle batterie.

> Velocità 2: NORMAL

La seconda velocità garantisce consumi bilanciati con buone prestazioni. È la modalità che viene utilizzata per far risaltare l'efficienza della macchina.

> Velocità 3: DYNAMIC

La terza velocità è il giusto compromesso per lavorare con una macchina dinamica e mantenere sempre una buona autonomia energetica.

> Velocità 4: POWER

La quarta velocità può essere utilizzata per lavori che richiedono alte prestazioni. In questi casi, la macchina performa al massimo delle sue capacità.

FUNZIONAMENTO IN 4 MODALITÀ: →ECO, →NORMAL, →DYNAMIC, →POWER

Più di **75 anni di esperienza** nella progettazione e costruzione di **Caricatori** gommati per la raccolta e la movimentazione di rottami ferrosi, metalli e rifiuti industriali, sono la nostra miglior garanzia di una comprovata affidabilità storica.

Tutti i nostri caricatori sono stati pensati e realizzati per offrirvi:
una grande facilità d'uso, bassa manutenzione ed **alti rendimenti produttivi**.

SPAZIO ALL'ELETTRICO:
→ARRIVA IL NUOVO T409-2CE

Lavorare in modo sostenibile sta diventando una necessità sempre più frequente:

ecco perché la gamma di caricatori Tabarelli si allarga, presentando un secondo modello elettrico.
Le dimensioni di questa macchina permettono all'operatore di lavorare con ottima capacità di sollevamento e stabilità, pur mantenendo un ridotto consumo di energia.
Attributo ultimo, ma non meno importante, è il nuovo design, che lo contraddistingue dai caricatori Diesel e denota le linee futuristiche.
Sono queste le principali caratteristiche che rendono il nuovo T409-2CE un ottimo investimento per aumentare la sostenibilità aziendale, senza rinunciare alle prestazioni!

Nuovi fari a LED per un basso consumo

Cambio rapido delle batterie per lavorare su due turni senza problemi

NUOVO DESIGN, →SILENZIOSO

NUOVO DESIGN
Studiato e progettato nei minimi dettagli, il nuovo design del T409-2CE lo rende esclusivo.
Le linee moderne che lo identificano trasmettono il vero carattere di questo modello: innovativo ed ecologico. Il tutto è rimarcato dalla peculiarità del LED sulla zavorra posteriore, che delinea la personalità futuristica di questo caricatore sostenibile. Nel complesso, il nuovo T409-2CE presenta un design accattivante, che differenzia questo modello elettrico da quelli Diesel non solo per le caratteristiche tecniche e meccaniche, ma anche per l'aspetto estetico.

SILENZIOSO
Uno dei vantaggi di avere un caricatore elettrico, oltre al ridotto impatto ambientale e all'aumento della sostenibilità aziendale, è la diminuzione della rumorosità sul lavoro.
Operare con una macchina molto silenziosa, alla fine della giornata, fa la differenza! È anche questa una delle caratteristiche che invoglia il cliente ad approcciarsi al mondo green.

DIMENSIONI

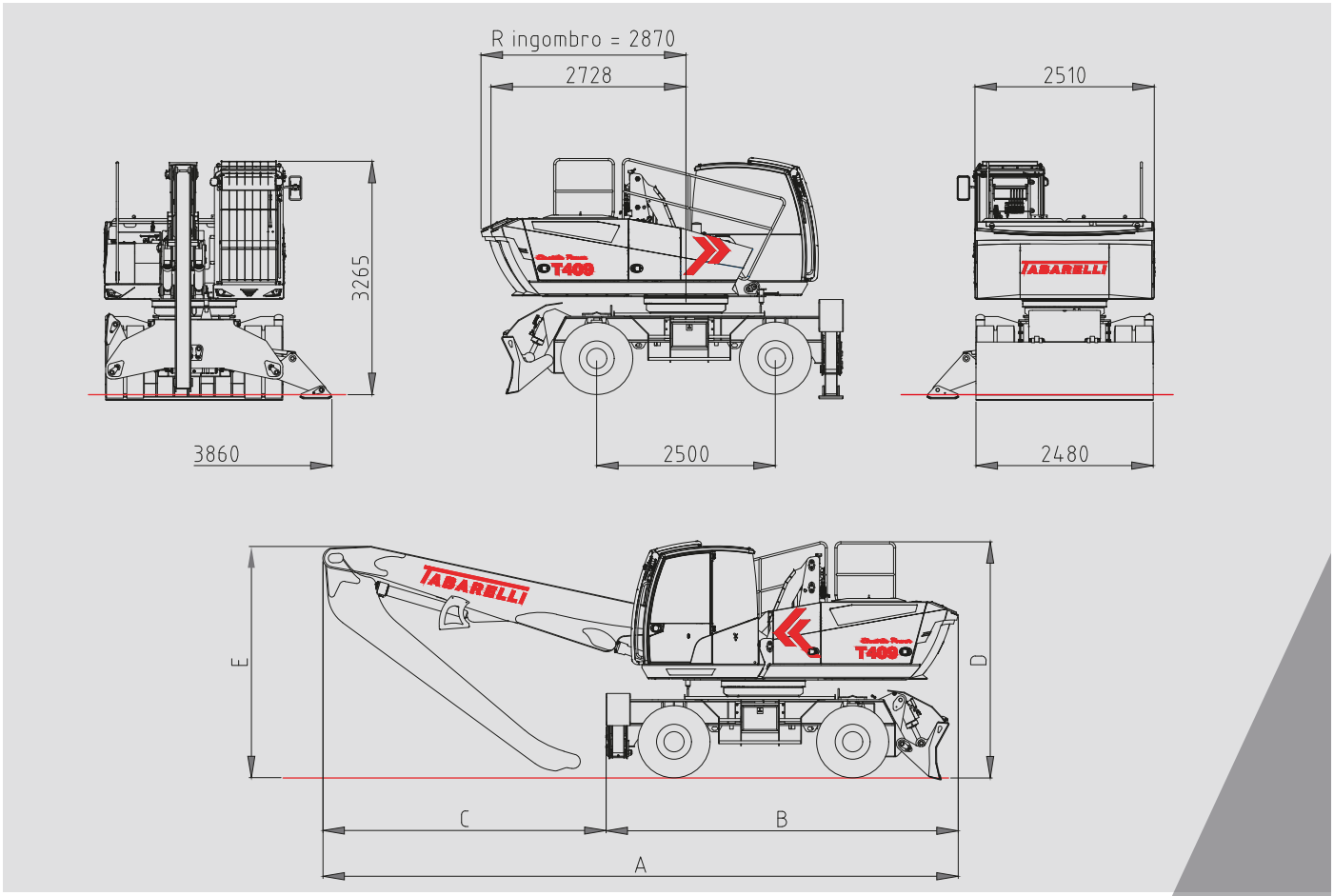

dimensioni mm	versione 8,5 m	versione 9,2 m	versione 10 m
A	8840	8890	8890
B	4930	4930	4930
C	3910	3960	3960
D	3300	3300	3300
E	2645	3240	3240

EQUIPAGGIAMENTO

> STANDARD

- > Autoradio con vivavoce
- > 5 fari a LED
- > Pala anteriore
- > Doppia trazione
- > Cambio a due velocità
- > Sterzo con guida elettrica
- > Ruote piene superelastiche
- > Anelli intermedi in gomma
- > Braccio con secondario monolitico 9,2 m
- > Sollevamento cabina a pantografo
- > Stabilizzatori posteriori
- > Impianto ingrassaggio automatico

< OPTIONAL

- < Telaio con n. 4 stabilizzatori
- < Telaio con n. 4 stabilizzatori + pala anteriore
- < Braccio con secondario monolitico lunghezza tot. 8,5 m
- < Braccio con secondario monolitico lunghezza tot. 10 m
- < Braccio selezionatore lunghezza tot. 9,5 m
- < Aria condizionata con pre-filtro antipolvere

T409 2CE

CARICATORE ELETTRICO

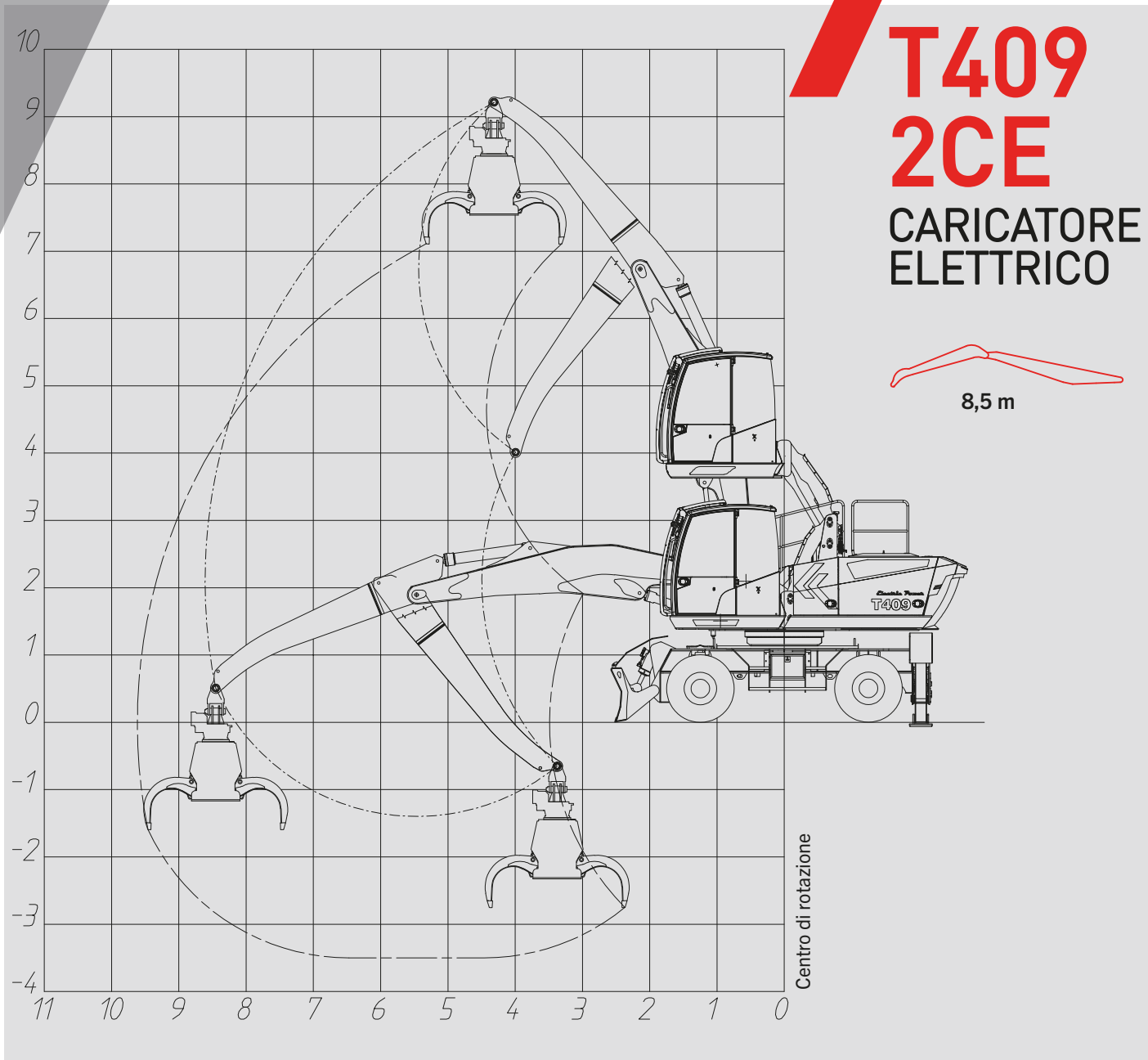

TABELLA PORTATE AL GANCIO

		4,0			5,0			6,0			7,0			8,0			8,5			0,0		
8,0	⊥				4,0	4,0	3,5															
	○○				4,0	4,0	3,5															
7,0	⊥				3,8	3,8		3,6	3,6	3,1												
	○○				3,8	3,8	3,3	3,6	3,6	3,1												
6,0	⊥				3,9	3,9	3,4	3,6	3,6	3,1	3,4	3,4	2,9									
	○○				3,9	3,9	3,4	3,6	3,6	3,1	3,4	3,4	2,5									
5,0	⊥				4,1	4,1	3,6	3,7	3,7	3,2	3,4	3,4	2,9									
	○○				4,1	4,1	3,6	3,7	3,7	3,2	3,4	3,4	2,5									
4,0	⊥	5,4	5,4	4,7	4,4	4,4	3,9	3,8	3,8	3,3	3,4	3,4	3,0									
	○○	5,4	5,4	4,7	4,4	4,4	3,9	3,8	3,8	3,1	3,4	3,3	2,5									
3,0	⊥	6,1	6,1	5,3	4,8	4,8	4,2	4,1	4,1	3,5	3,6	3,6	3,1	3,2	3,2	2,8						
	○○	6,1	6,1	5,3	4,8	4,8	3,9	4,1	4,1	3,1	3,6	3,3	2,5	3,2	2,7	2,0						
2,0	⊥				5,2	5,2	4,5	4,3	4,3	3,7	3,7	3,7	3,2	3,2	3,2	2,8	3,1	3,1	2,7			
	○○				5,2	5,0	3,8	4,3	4,0	3,0	3,7	3,2	2,4	3,2	2,7	2,0	3,1	2,6	1,9			
1,0	⊥	7,2	7,2	6,2	5,5	5,5	4,8	4,4	4,4	3,9	3,7	3,7	3,2	3,1	3,1	2,7						
	○○	7,2	6,5	4,9	5,5	4,9	3,7	4,4	3,9	2,9	3,7	3,2	2,4	3,1	2,6	2,0						
0,0	⊥	7,1	7,1	6,2	5,5	5,5	4,8	4,4	4,4	3,9	3,7	3,7	3,2									
	○○	7,1	6,4	4,8	5,5	4,8	3,6	4,4	3,8	2,8	3,7	3,1	2,3									
-1,0	⊥																					
	○○																					

I valori, espressi in tonnellate, sono da considerarsi: al gancio senza organi di sollevamento applicati; con macchina ferma su superficie piana e orizzontale, non cedevole e assale oscillante bloccato.

Portata massima longitudinale — Portata massima a 360° — Portata ISO 10567 — ○○ SU RUOTE — ⊥ PALA +2 STAFFE

NOTA: I dati e i pesi sono indicativi e non impegnativi: Tabarelli si riserva di apportare le modifiche che riterrà opportune.

T409 2CE

CARICATORE ELETTRICO

9,2 m

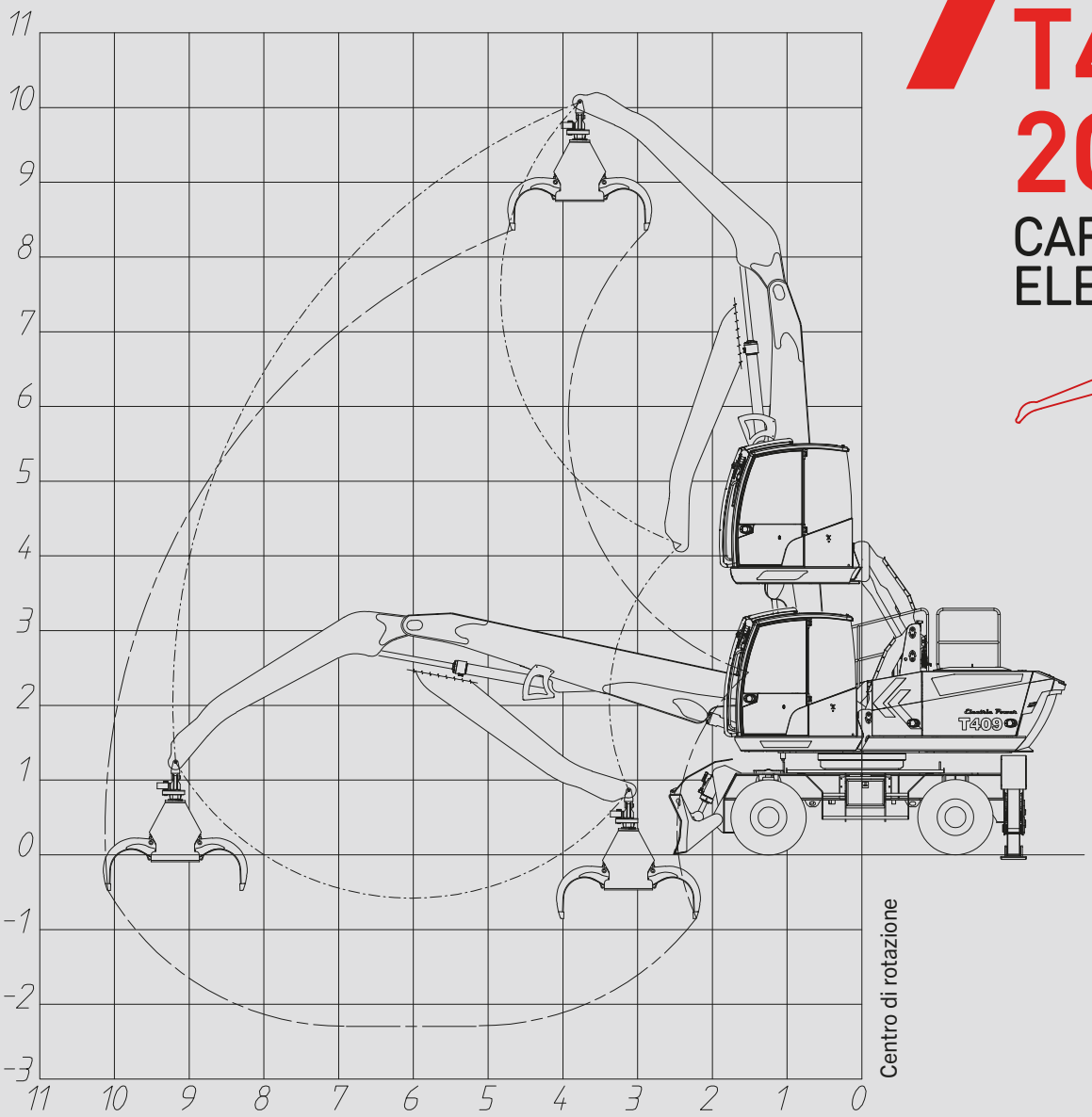

DIAGRAMMA MOVIMENTI

TABELLA PORTATE AL GANCIO

		3,0			4,0			5,0			6,0			7,0			8,0			9,2		
9,0	⌐⊥ ○○							4,9 4,9	4,9 4,9	4,3 4,3												
8,0	⌐⊥ ○○										4,3 4,3	4,3 4,3	3,7 3,4									
7,0	⌐⊥ ○○										4,3 4,3	4,3 4,3	3,7 3,4	3,9 3,9	3,9 3,6	3,4 2,7						
6,0	⌐⊥ ○○							4,9 4,9	4,9 4,9	4,3 4,3	4,4 4,4	4,4 4,4	3,8 3,4	3,9 3,9	3,9 3,6	3,4 2,7	3,6 3,6	3,6 2,9	3,1 2,2			
5,0	⌐⊥ ○○							5,2 5,2	5,2 5,2	4,6 4,3	4,5 4,5	4,5 4,4	4,0 3,3	4,0 4,0	4,0 3,5	3,5 2,6	3,6 3,6	3,6 2,9	3,2 2,1			
4,0	⌐⊥ ○○	9,4 9,4	9,4 9,4	8,1 8,1	7,0 7,0	7,0 7,0	6,1 5,7	5,6 5,6	5,6 5,5	4,9 4,1	4,8 4,8	4,8 4,3	4,2 3,2	4,2 4,2	4,2 3,4	3,6 2,6	3,7 3,7	3,7 2,8	3,2 2,1			
3,0	⌐⊥ ○○				7,8 7,8	7,8 7,1	6,7 5,3	6,0 6,0	6,0 5,3	5,3 3,9	5,0 5,0	5,0 4,1	4,4 3,1	4,3 4,3	4,3 3,3	3,7 2,5	3,8 3,8	3,8 2,8	3,3 2,1	3,2 3,2	3,2 2,2	2,8 1,7
2,0	⌐⊥ ○○				8,3 8,3	8,3 6,7	7,2 5,0	6,4 6,4	6,4 5,0	5,5 3,8	5,2 5,2	5,2 4,0	4,5 3,0	4,4 4,4	4,4 3,2	3,8 2,4	3,8 3,8	3,8 2,7	3,3 2,0	3,2 3,1	3,2 2,2	2,8 1,7
1,0	⌐⊥ ○○				8,4 8,4	8,4 6,4	7,3 4,8	6,5 6,5	6,5 4,8	5,6 3,6	5,3 5,3	5,3 3,8	4,6 2,9	4,4 4,4	4,4 3,1	3,8 2,4	3,8 3,8	3,8 2,6	3,3 2,0			
0,0	⌐⊥ ○○							6,3 6,3	6,3 4,7	5,5 3,5	5,2 5,2	5,2 3,7	4,5 2,8	4,3 4,3	4,3 3,1	3,7 2,3	3,6 3,6	3,6 2,6	3,1 1,9			

I valori, espressi in tonnellate, sono da considerarsi: al gancio senza organi di sollevamento applicati; con macchina ferma su superficie piana e orizzontale, non cedevole e assale oscillante bloccato.

Portata massima longitudinale | Portata massima a 360° | Portata ISO 10567 | ○○ SU RUOTE | ⌐⊥ PALA +2 STA FFE

NOTA: I dati e i pesi sono indicativi e non impegnativi: Tabarelli si riserva di apportare le modifiche che riterrà opportune.

T409 2CE

CARICATORE ELETTRICO

10 m

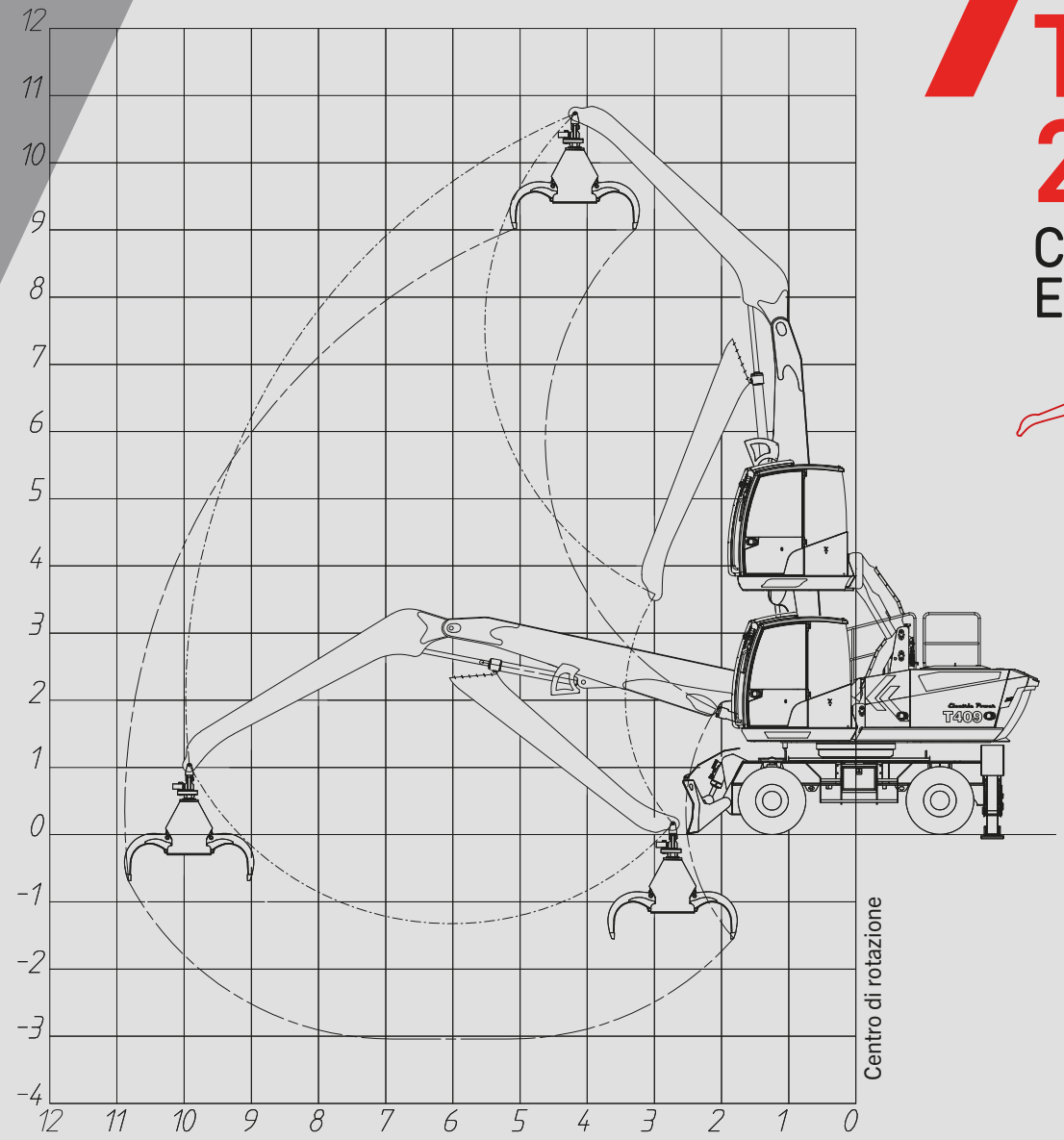

DIAGRAMMA MOVIMENTI

TABELLA PORTATE AL GANCIO

		4,0			5,0			6,0			7,0			8,0			10,0			0,0		
10,0																						
9,0								4,10 4,10	4,10 4,10	3,60 3,40												
8,0								4,00 4,00	4,00 4,00	3,50 3,50	3,70 3,70	3,70 3,70	3,20 2,70									
7,0								4,00 4,00	4,00 4,00	3,50 3,50	3,70 3,70	3,70 3,70	3,20 2,80	3,40 3,40	3,40 3,00	3,00 2,20						
6,0								4,10 4,10	4,10 4,10	3,60 3,50	3,70 3,70	3,70 3,60	3,20 2,70	3,40 3,40	3,40 2,90	3,00 2,20						
5,0					4,80 4,80	4,80 4,80	4,20 4,20	4,30 4,30	4,30 4,30	3,70 3,40	3,80 3,80	3,80 3,60	3,30 2,70	3,50 3,50	3,50 2,90	3,00 2,20						
4,0		6,30 6,30	6,30 6,30	5,40 5,40	5,20 5,20	5,20 5,20	4,50 4,30	4,50 4,50	4,50 4,40	3,90 3,30	4,00 4,00	4,00 3,50	3,50 2,60	3,60 3,60	3,60 2,90	3,10 2,10						
3,0		7,10 7,10	7,10 7,10	6,20 5,60	5,70 5,70	5,70 5,40	4,90 4,10	4,80 4,80	4,80 4,20	4,20 3,20	4,10 4,10	4,10 3,40	3,60 2,50	3,70 3,70	3,70 2,80	3,20 2,10						
2,0		7,90 7,90	7,90 7,00	6,90 5,20	6,10 6,10	6,10 5,20	5,30 3,90	5,00 5,00	5,00 4,00	4,40 3,00	4,30 4,30	4,30 3,30	3,70 2,50	3,70 3,70	3,70 2,70	3,20 2,00	2,90 2,80	2,90 2,00	2,50 1,50			
1,0		8,30 8,30	8,30 6,60	7,30 4,90	6,40 6,40	6,40 4,90	5,60 3,70	5,20 5,20	5,20 3,90	4,50 2,90	4,40 4,40	4,40 3,20	3,80 2,40	3,80 3,80	3,80 2,70	3,30 2,00						

I valori, espressi in tonnellate, sono da considerarsi: al gancio senza organi di sollevamento applicati; con macchina ferma su superficie piana e orizzontale, non cedevole e assale oscillante bloccato.

Portata massima longitudinale · Portata massima a 360° · Portata ISO 10567 · SU RUOTE · PALA +2 STA FFE

NOTA: I dati e i pesi sono indicativi e non impegnativi: Tabarelli si riserva di apportare le modifiche che riterrà opportune.

CARATTERISTICHE **TECNICHE**

MOTORE	Motore elettrico in corrente alternata, potenza 1 x 50kW, controllato da circuito elettrico di potenza
BATTERIE	2x1240Ah – 80V
REGOLAZIONE GIRI MOTORE	Selettore con 4 modalità di funzionamento selezionabili

IMPIANTO IDRAULICO	
Pompa principale	Pompa a pistoni assiali e portata variabile
Portata Max	180 l/min (a 2250 rpm)
Pressione Max	300 Bar
Regolazione	Load sensing con regolatore a potenza costante e funzione di taglio di pressione
Scambiatore di calore	Olio a elementi affiancati con valvola by-pass
Filtraggio	Parziale sul ritorno al serbatoio
Capacità serbatoio	230l

ROTAZIONE TORRETTA	
Motore	A pistoni assiali con elemento distributore load sensing
Riduttore	Epicicloidale a 2 stadi
Ralla	in acciaio speciale a 2 giri di sfere con dentatura interna temperata
Velocità di rotazione	0-8 giri/min

CABINA	
Cabina operatore	Ampia e confortevole, riscaldata, insonorizzata, **con sollevamento idraulico a pantografo. Visuale operatore circa metri 5,3 da terra** **Griglia di protezione anteriore e n. 5 luci di lavoro a Led**
Guida	**Elettrica a pulsanti su servocomando o idroguida**
Sedile	**GRAMMER** "gran comfort" a 6 regolazioni con sospensione regolabile in base al peso
Cruscotto	Ampio display a colori con testo e simboli grafici per il controllo delle principali funzioni della macchina, allarmi e dati
Servocomandi principali	Integrati nei braccioli con movimento a croce
Comando traslazione	Pedale a 2 leve
Movimenti ausiliari	Comando elettrico e elettro-idraulico

SOTTOCARRO	
Traslazione	Motore a pistoni assiali con valvole di controllo partenza e frenata
Cambio	A 2 rapporti con comando elettro-idraulico
Assali	**Doppia trazione** con ponti industriali di grande portata e riduttore epicicloidale nei mozzi. Ponte anteriore sterzante e oscillante con cilindri di bloccaggio idraulico
Cerchi	7.00/20 a 10 fori
Ruote	N. 8 ruote piene superelastiche 10.00/20
Freno	Di stazionamento a disco
Velocità	
1^	0-4 km/h
2^	0-10km/h
Pala	**N° 1 pala anteriore** con funzione stabilizzatrice
Stabilizzatori	**N° 2 stabilizzatori posteriori** idraulici con apertura a 90°, piedini articolati e protezioni aste cromate

BRACCIO	
Struttura	In acciaio, monolitico ad alta resistenza, in 2 elementi con secondario monolitico
Lunghezza	**Da 8,5 a 10 m opzionali (9,5m con braccio selezionatore)**
Boccole e perni	In acciaio speciale da cementazione
Cilindri	Due cilindri sul 1° braccio e cilindro singolo sul 2° braccio con frenatura idraulica
ATTREZZATURA CONSIGLIATA	benna a ragno per rifiuti **modello RR560 a 5 pale** benna a ragno per rottami **modello RV400 a 6 pale**
PESO	**23-24 Ton circa in ordine di lavoro**
LIVELLO SONORO	**LIMITAZIONE DEL RUMORE** (Dir 2000/14/CE - 2005/88/CE) Livello pressione acustica al posto di guida LpA 72 dB
MISURATORE DI MOVIMENTO	**DIRETTIVA MACCHINE** (Dir 2006/42/CE) Dispositivo di controllo elettronico di stabilità della macchina in funzione dei carichi movimentati e della loro posizione con segnalazione di pericolo mediante segnali acustici e luminosi, blocco dei movimenti al raggiungimento dei limiti di stabilità.

Il produttore si riserva il diritto di apportare modifiche ai prodotti o alle loro specifiche.

→T409-2CE

OFFICINA MECCANICA F.LLI TABARELLI S.P.A.

VIA CARLO ALBERTO DALLA CHIESA, 2

37060 - MOZZECANE (VR) - ITALY

TEL. +39 045 7930007 FAX +39 045 7930214

INFO@TABARELLI.COM WWW.TABARELLI.COM

TABARELLI

FOR A BETTER WORK

1949
2024
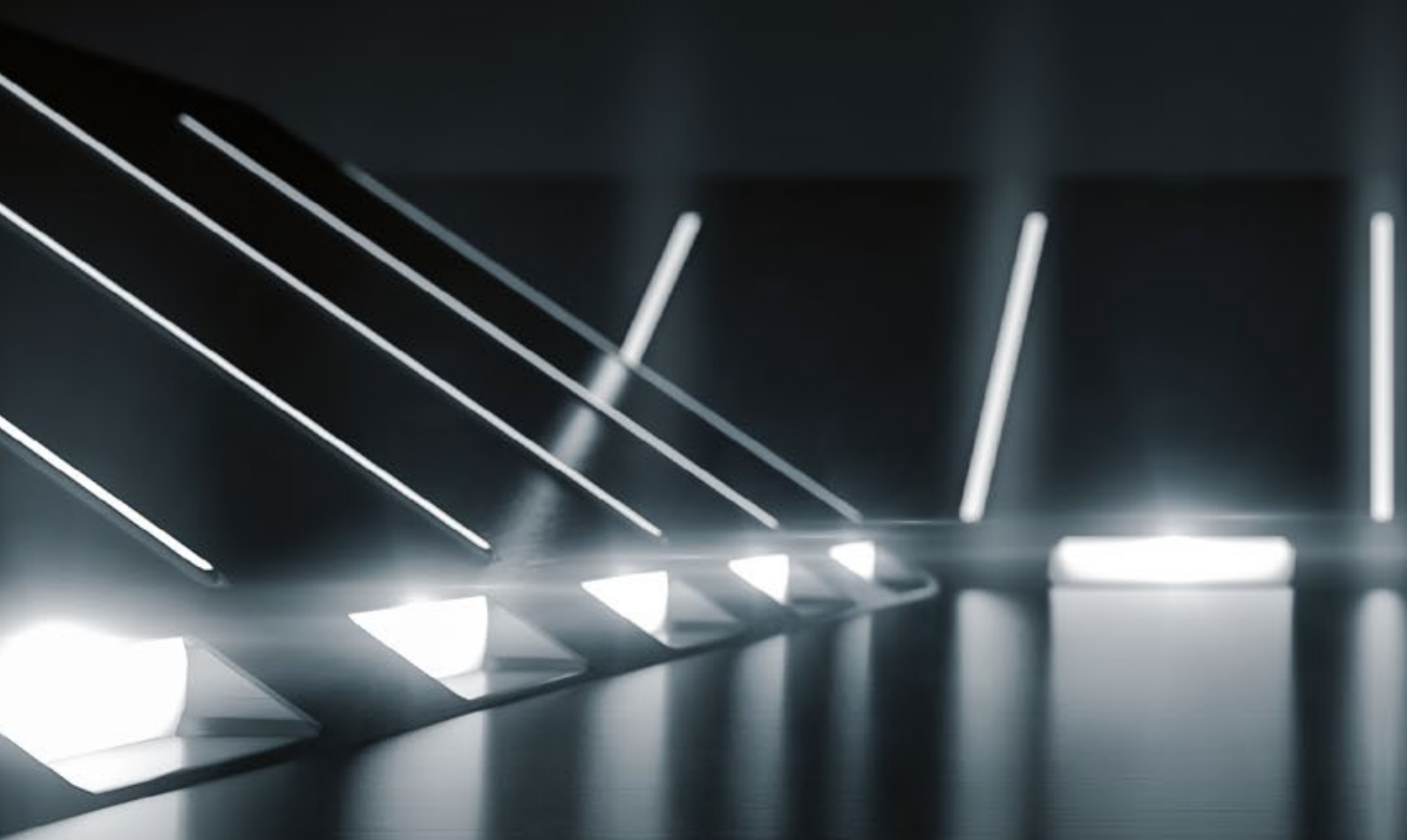
gasweb.it