T409-2C

CARICATORE

10 TON

23 TON

137 HP

8,5-10 M

75 ANNI DI ESPERIENZA,
UNA CARICA TRAINANTE,
PROIETTATI AL FUTURO

TABARELLI

1949
2024

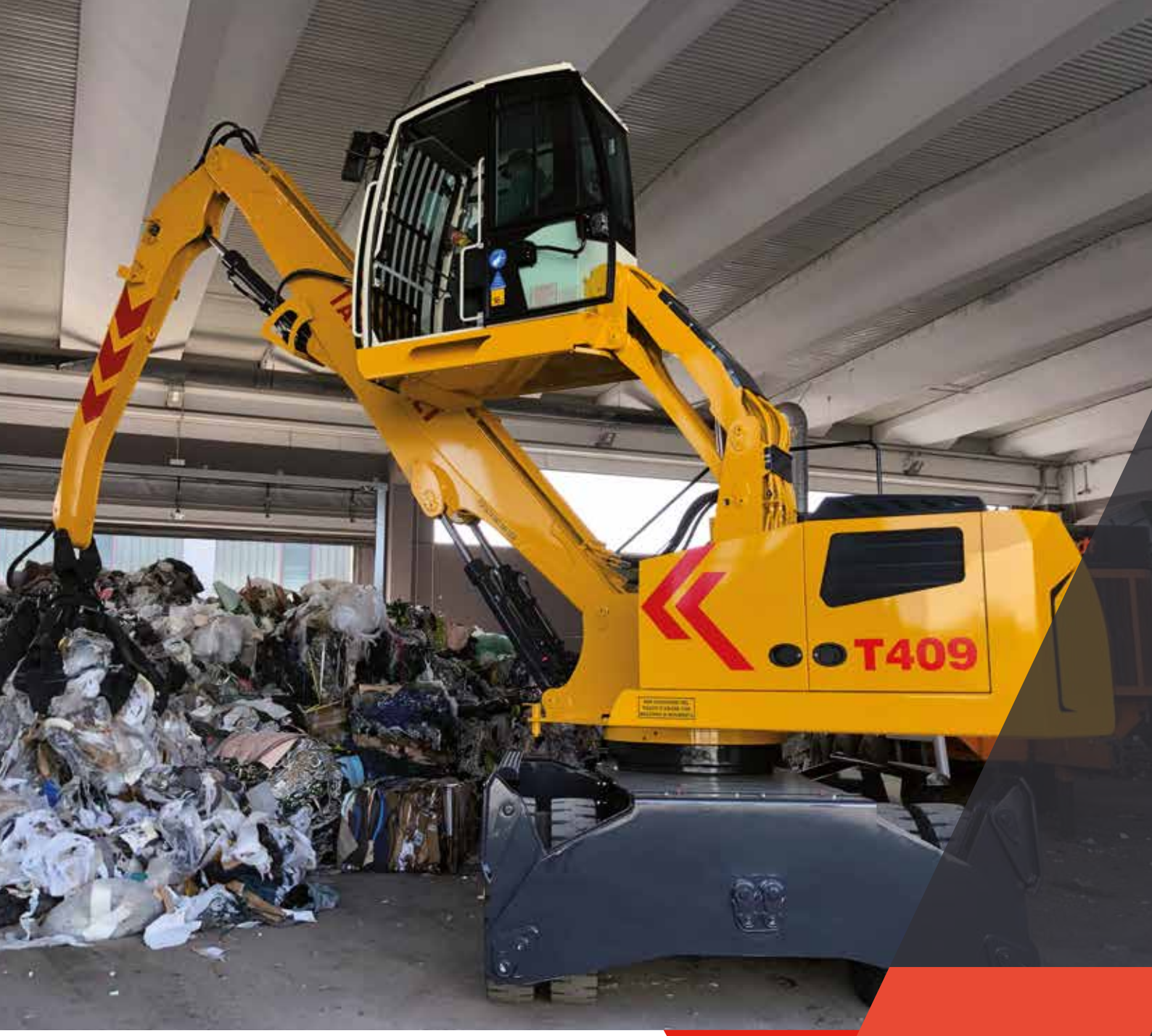

T409-2C

CARICATORE INDUSTRIALE GOMMATO

Economico nei consumi

> Agile e veloce

Gli ingombri contenuti e la possibilità di scegliere tra svariate configurazioni danno al T409-2C la possibilità di destreggiarsi in spazi ristretti, senza pregiudicare la velocità e l'efficienza dei movimenti. Questo permette di ottenere sempre il migliore risultato nel modo più facile.

> Stabile e sicuro

L'abbondante zavorratura inserita su carro e torretta conferiscono al T409-2C una stabilità eccellente in tutte le condizioni di carico.
Questo facilita il lavoro dell'operatore e aumenta la sicurezza e la fluidità della macchina, assicurandone la migliore produttività.

> Altamente produttivo

La combinazione di un motore compatto, potente e dai consumi contenuti con un impianto oleodinamico di grande portata e sensibilità dà al T409-2C il migliore rapporto tra prestazioni e consumi.

PERMETTE DI OTTENERE SEMPRE IL MIGLIORE RISULTATO NEL MODO PIÙ FACILE

Più di **75 anni di esperienza** nella progettazione e costruzione di **Caricatori** gommati per la raccolta e la movimentazione di rottami ferrosi, metalli e rifiuti industriali, sono la nostra miglior garanzia di una comprovata affidabilità storica.

Tutti i nostri caricatori sono stati pensati e realizzati per offrirvi:
una grande facilità d'uso, bassa manutenzione ed **alti rendimenti produttivi**.

GRANDE CONTROLLO
→PER LA MIGLIOR RESA

Migliore rapporto tra prestazioni e consumi

L'impianto di raffreddamento potenziato, assicura il controllo delle corrette temperature di funzionamento sia a motore che a pompe, a tutto vantaggio della loro durata e della riduzione dei consumi.
Il rendimento del T409-2C viene garantito anche dal sistema automatico di pulizia dello scambiatore di calore.

POTENTE, VELOCE, ECONOMICO NEI CONSUMI →E CONFORTEVOLE

Il NUOVO T409-2C nato dall'esperienza fatta sul suo predecessore T409-2C, è caratterizzato da diverse personalità: potenza, velocità, economia, sensibilità, comfort, stabilità, versatilità, tutte presenti allo stesso tempo e tutte utilizzabili a piacimento a seconda della situazione e delle esigenze.

In sintesi il T409-2C è il caricatore che permette di ottenere il massimo rendimento con il minimo sforzo.

DIMENSIONI

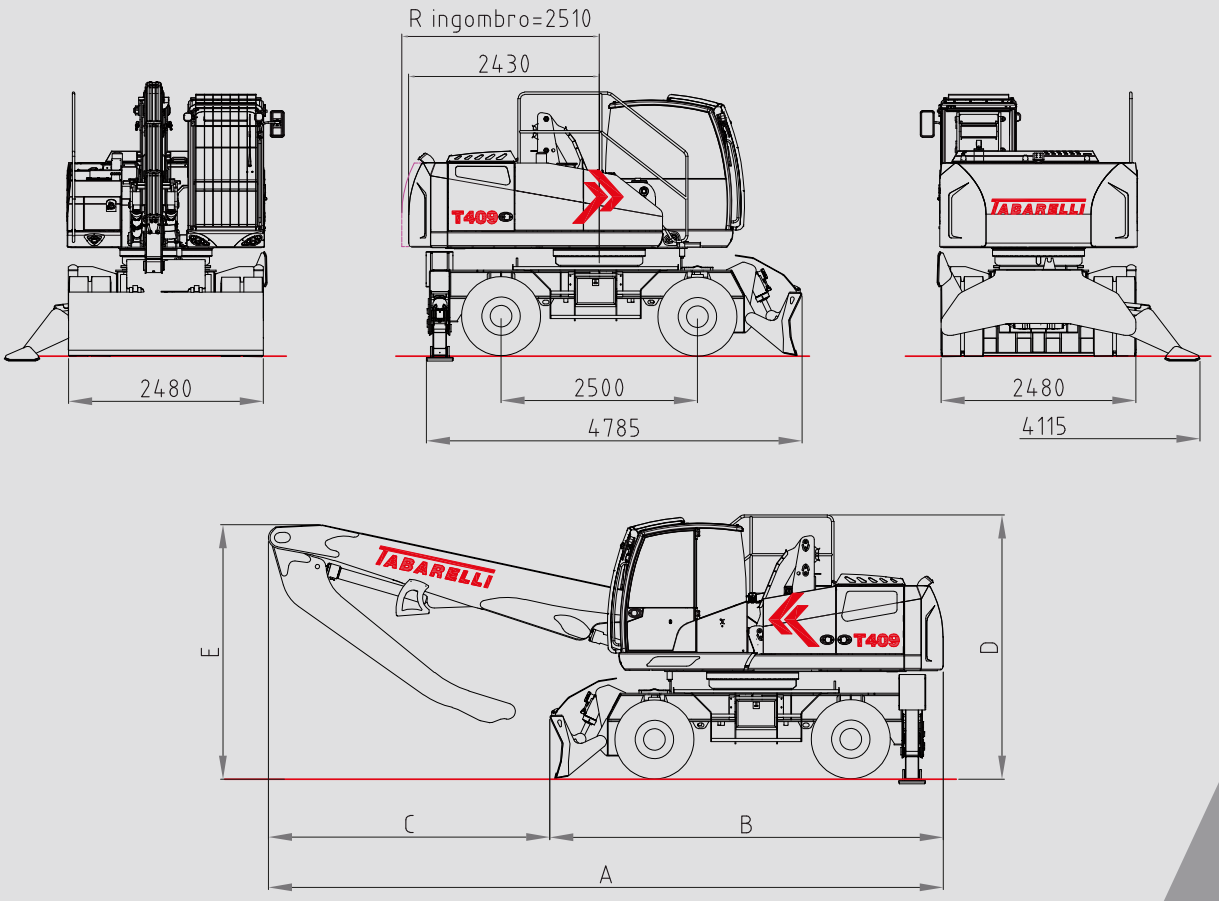

dimensioni mm	versione 8,5 m	versione 9,2 m	versione 10 m
A	8032	8590	8590
B	5010	5010	5010
C	3022	3580	3580
D	3365	3365	3365
E	2700	3250	3250

EQUIPAGGIAMENTO

> STANDARD

- > Autoradio
- > 5 fari a led
- > Pala anteriore
- > Doppia trazione
- > Cambio a due velocità
- > Sterzo con idroguida o guida elettrica
- > Ruote piene superelastiche
- > Anelli intermedi in gomma
- > Braccio con secondario monolitico 9,2 m
- > Sollevamento cabina a pantografo
- > Aria condizionata
- > Stabilizzatori posteriori

< OPTIONAL

- < Impianto ingrassaggio automatico
- < Impianto magnetico di sollevamento
- < Braccio arcuato lunghezza tot. 8,5 m
- < Braccio con secondario monolitico lunghezza tot. 10 m

T409 2C

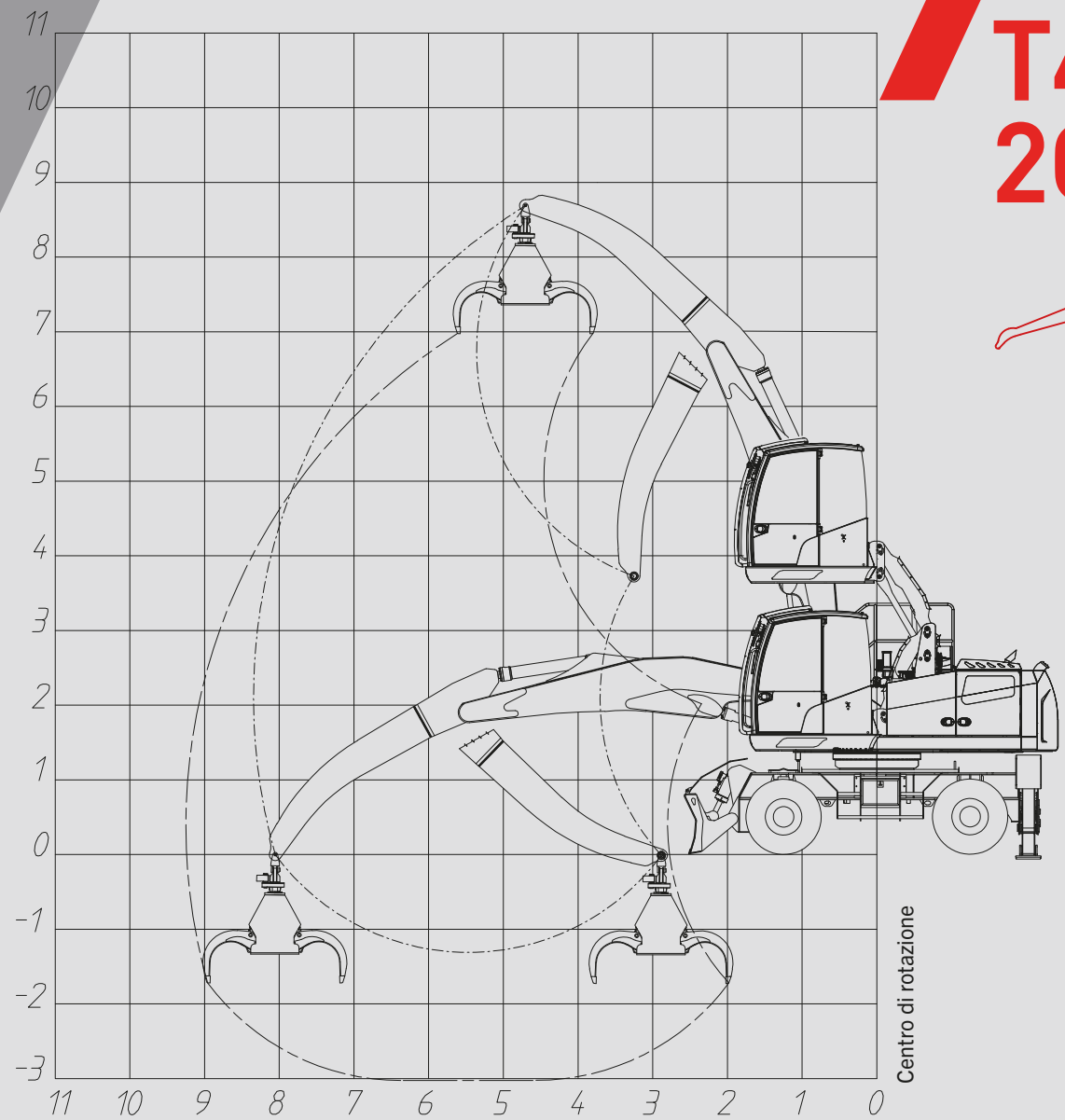

8,5 m

TABELLA PORTATE AL GANCIO

		4,0			5,0			6,0			7,0			8,0			8,2			0,0		
8,0	⊓⊥ ○○				4,0 4,0	4,0 4,0	3,5 3,5															
7,0	⊓⊥ ○○				3,8 3,8	3,8 3,8	3,3	3,6 3,6	3,6 3,6	3,1 3,1												
6,0	⊓⊥ ○○				3,9 3,9	3,9 3,9	3,4 3,4	3,6 3,6	3,6 3,6	3,1 3,1	3,4 3,4	3,4 3,4	2,9 2,5									
5,0	⊓⊥ ○○				4,1 4,1	4,1 4,1	3,6 3,6	3,7 3,7	3,7 3,7	3,2 3,2	3,4 3,4	3,4 3,4	2,9 2,5									
4,0	⊓⊥ ○○	5,4 5,4	5,4 5,4	4,7 4,7	4,4 4,4	4,4 4,4	3,9 3,9	3,8 3,8	3,8 3,8	3,3 3,1	3,4 3,4	3,4 3,3	3,0 2,5									
3,0	⊓⊥ ○○	6,1 6,1	6,1 6,1	5,3 5,3	4,8 4,8	4,8 4,8	4,2 3,9	4,1 4,1	4,1 4,1	3,5 3,1	3,6 3,6	3,6 3,3	3,1 2,5	3,2 3,2	3,2 2,7	2,8 2,0						
2,0	⊓⊥ ○○				5,2 5,2	5,2 5,0	4,5 3,8	4,3 4,3	4,3 4,0	3,7 3,0	3,7 3,7	3,7 3,2	3,2 2,4	3,2 3,2	3,2 2,7	2,8 2,0	3,1 3,1	3,1 2,6	2,7 1,9			
1,0	⊓⊥ ○○	7,2 7,2	7,2 6,5	6,2 4,9	5,5 5,5	5,5 4,9	4,8 3,7	4,4 4,4	4,4 3,9	3,9 2,9	3,7 3,7	3,7 3,2	3,2 2,4	3,1 3,1	3,1 2,6	2,7 2,0						
0,0	⊓⊥ ○○	7,1 7,1	7,1 6,4	6,2 4,8	5,5 5,5	5,5 4,8	4,8 3,6	4,4 4,4	4,4 3,8	3,9 2,8	3,7 3,7	3,7 3,1	3,2 2,3									
-1,0	⊓⊥ ○○																					

I valori, espressi in tonnellate, sono da considerarsi: al gancio senza organi di sollevamento applicati; con macchina ferma su superficie piana e orizzontale, non cedevole e assale oscillante bloccato.

Portata massima longitudinale · Portata massima a 360° · Portata ISO 10567 · ○○ SU RUOTE · ⊓⊥ PALA +2 STAFFE

NOTA: I dati e i pesi sono indicativi e non impegnativi: Tabarelli si riserva di apportare le modifiche che riterrà opportune.

T409 2C

9,2 m

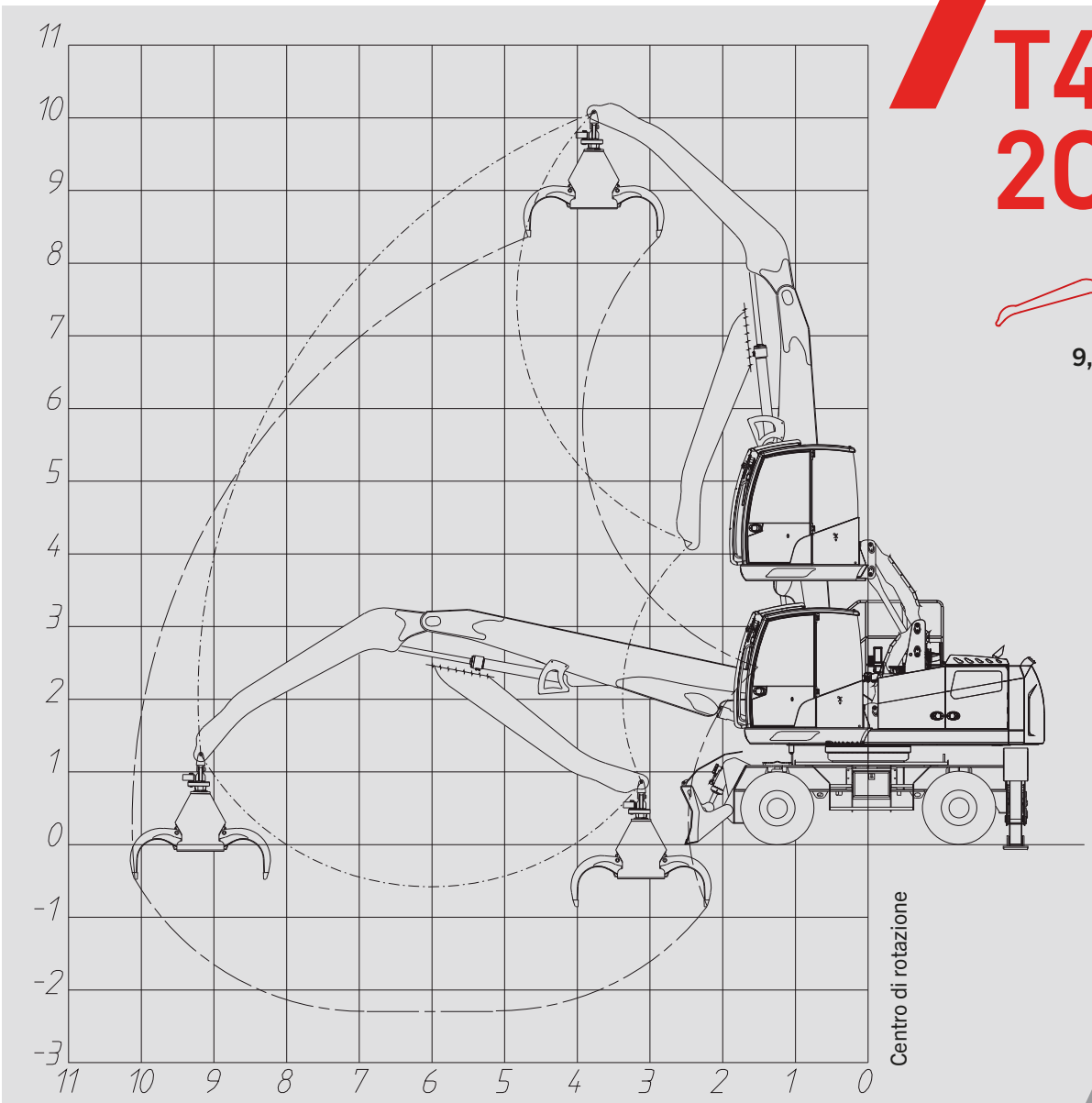

DIAGRAMMA MOVIMENTI

TABELLA PORTATE AL GANCIO

		3,0			4,0			5,0			6,0			7,0			8,0			9,2		
9,0	⊓⊥ ○○							4,9 4,9	4,9 4,9	4,3 4,3												
8,0	⊓⊥ ○○										4,3 4,3	4,3 4,3	3,7 3,4									
7,0	⊓⊥ ○○										4,3 4,3	4,3 4,3	3,7 3,4	3,9 3,9	3,9 3,6	3,4 2,7						
6,0	⊓⊥ ○○							4,9 4,9	4,9 4,9	4,3 4,3	4,4 4,4	4,4 4,4	3,8 3,4	3,9 3,9	3,9 3,6	3,4 2,7	3,6 3,6	3,6 2,9	3,1 2,2			
5,0	⊓⊥ ○○							5,2 5,2	5,2 5,2	4,6 4,3	4,5 4,5	4,5 4,4	4,0 3,3	4,0 4,0	4,0 3,5	3,5 2,6	3,6 3,6	3,6 2,9	3,2 2,1			
4,0	⊓⊥ ○○	9,4 9,4	9,4 9,4	8,1 8,1	7,0 7,0	7,0 7,0	6,1 5,7	5,6 5,6	5,6 5,5	4,9 4,1	4,8 4,8	4,8 4,3	4,2 3,2	4,2 4,2	4,2 3,4	3,6 2,6	3,7 3,7	3,7 2,8	3,2 2,1			
3,0	⊓⊥ ○○				7,8 7,8	7,8 7,1	6,7 5,3	6,0 6,0	6,0 5,3	5,3 3,9	5,0 5,0	5,0 4,1	4,4 3,1	4,3 4,3	4,3 3,3	3,7 2,5	3,8 3,8	3,8 2,8	3,3 2,1	3,2 3,2	3,2 2,2	2,8 1,7
2,0	⊓⊥ ○○				8,3 8,3	8,3 6,7	7,2 5,0	6,4 6,4	6,4 5,0	5,5 3,8	5,2 5,2	5,2 4,0	4,5 3,0	4,4 4,4	4,4 3,2	3,8 2,4	3,8 3,8	3,8 2,7	3,3 2,0	3,2 3,1	3,2 2,2	2,8 1,7
1,0	⊓⊥ ○○				8,4 8,4	8,4 6,4	7,3 4,8	6,5 6,5	6,5 4,8	5,6 3,6	5,3 5,3	5,3 3,8	4,6 2,9	4,4 4,4	4,4 3,1	3,8 2,4	3,8 3,8	3,8 2,6	3,3 2,0			
0,0	⊓⊥ ○○							6,3 6,3	6,3 4,7	5,5 3,5	5,2 5,2	5,2 3,7	4,5 2,8	4,3 4,3	4,3 3,1	3,7 2,3	3,6 3,6	3,6 2,6	3,1 1,9			

I valori, espressi in tonnellate, sono da considerarsi: al gancio senza organi di sollevamento applicati; con macchina ferma su superficie piana e orizzontale, non cedevole e assale oscillante bloccato.

Portata massima longitudinale | Portata massima a 360° | Portata ISO 10567 | ○○ SU RUOTE | ⊓⊥ PALA +2 STA FFE

NOTA: I dati e i pesi sono indicativi e non impegnativi: Tabarelli si riserva di apportare le modifiche che riterrà opportune.

T409 2C

10 m

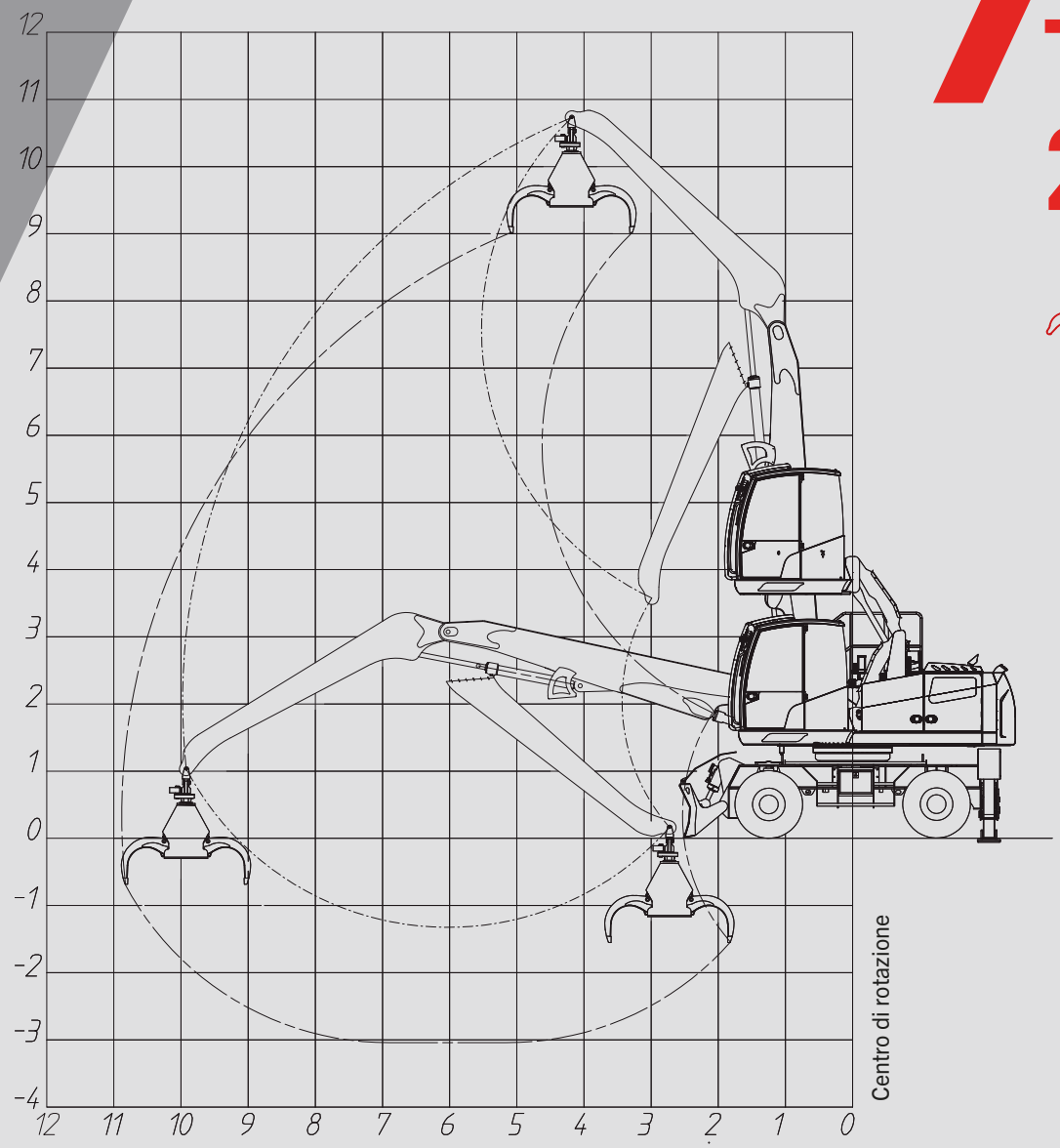

DIAGRAMMA MOVIMENTI

TABELLA PORTATE AL GANCIO

		4,0			5,0			6,0			7,0			8,0			10,0			0,0		
10,0	⊥				4,81	4,81	4,19															
	○○				4,81	4,81	4,19															
9,0	⊥							4,11	4,11	3,58												
	○○							4,11	4,11	3,44												
8,0	⊥							4,00	4,00	3,48	3,71	3,71	3,23									
	○○							4,00	4,00	3,48	3,71	3,65	2,73									
7,0	⊥							3,99	3,99	3,47	3,68	3,68	3,20	3,43	3,43	2,99						
	○○							3,99	3,99	3,47	3,68	3,66	2,75	3,43	2,95	2,21						
6,0	⊥							4,08	4,08	3,55	3,73	3,73	3,24	3,44	3,44	2,99						
	○○							4,08	4,08	3,45	3,73	3,64	2,73	3,44	2,94	2,21						
5,0	⊥				4,81	4,81	4,18	4,26	4,26	3,70	3,83	3,83	3,33	3,49	3,49	3,04						
	○○				4,81	4,81	4,18	4,26	4,26	3,38	3,83	3,58	2,68	3,49	2,91	2,18						
4,0	⊥	6,25	6,25	5,43	5,21	5,21	4,53	4,50	4,50	3,91	3,98	3,98	3,46	3,57	3,57	3,11						
	○○	6,25	6,25	5,43	5,21	5,21	4,28	4,50	4,38	3,28	3,98	3,49	2,62	3,57	2,86	2,14						
3,0	⊥	7,10	7,10	6,17	5,67	5,67	4,93	4,77	4,77	4,15	4,13	4,13	3,60	3,66	3,66	3,18						
	○○	7,10	7,10	5,60	5,67	5,44	4,08	4,77	4,21	3,16	4,13	3,38	2,54	3,66	2,79	2,09						
2,0	⊥	7,89	7,89	6,86	6,10	6,10	5,31	5,02	5,02	4,36	4,28	4,28	3,72	3,73	3,73	3,24	2,85	2,85	2,48			
	○○	7,89	6,96	5,22	6,10	5,16	3,87	5,02	4,04	3,03	4,28	3,27	2,45	3,73	2,72	2,04	2,82	1,97	1,48			
1,0	⊥	8,34	8,34	7,26	6,39	6,39	5,56	5,18	5,18	4,51	4,36	4,36	3,79	3,75	3,75	3,26						
	○○	8,34	6,55	4,91	6,39	4,91	3,69	5,18	3,88	2,91	4,36	3,17	2,38	3,75	2,65	1,99						

I valori, espressi in tonnellate, sono da considerarsi: al gancio senza organi di sollevamento applicati; con macchina ferma su superficie piana e orizzontale, non cedevole e assale oscillante bloccato.

Portata massima longitudinale — Portata massima a 360° — Portata ISO 10567 — ○○ SU RUOTE — ⊥ PALA +2 STAFFE

NOTA: I dati e i pesi sono indicativi e non impegnativi: Tabarelli si riserva di apportare le modifiche che riterrà opportune.

CARATTERISTICHE **TECNICHE**

MOTORE	**CUMMINS**
Tipo	Diesel 4 tempi, 4 cilindri in linea, turbocompresso **TIER 5** (con AdBlue)
Cilindrata	3,8 L
Raffreddamento	a liquido
Potenza max.	101 kW (137 HP)
Taratura giri motore	2000 giri/min
Iniezione	common rail, gestione elettronica
Filtro aria	2 stadi a secco con pre-filtro a mini-cicloni
Capacità serbatoio carburante	200 l
Capacità serbatoio Adblue	10 l
Impianto elettrico	24 V
Batteria	2x115 Ah
Regolazione giri motore	regolazione continua con selettore graduato. Funzione Auto Idle (ritorno al regime minimo durante inattività) automatico controllato da sensore e disinseribile.

IMPIANTO IDRAULICO	
Pompa principale	pompa principale a portata variabile a pistoni assiali con portata olio gestita a seconda del carico
Portata Max	300 l/min circa
Pressione Max	320 Bar
Regolazione	Load Sensing con gestione elettronica della potenza assorbita in base al numero di giri motore impostato. Tutti i movimenti possono essere manovrati in parallelo e senza influenza reciproca
Scambiatore	Acqua/aria/olio ad elementi affiancati con **ventola ad inversione di flusso** comandata da pompa idraulica dedicata per raffreddamento e pulizia delle masse radianti
Filtraggio	totale sul ritorno al serbatoio
Capacità serbatoio Olio	290 l

ROTAZIONE TORRETTA	
Motore	a pistoni assiali
Riduttore	epicicloidale a 2 stadi di riduzione
Ralla	in acciaio speciale a 2 giri di sfere con dentatura interna temperata
Velocità di rotazione	0-8 giri/min

CABINA	
Cabina operatore	ampia e confortevole, riscaldata, insonorizzata a **sollevamento idraulico con movimento a pantografo. Visuale operatore circa metri 5,2 Griglia di protezione anteriore e n. 5 luci di lavoro a LED**
Guida	**elettrica a pulsanti su servocomandi o idroguida**
Sedile	Sedile **GRAMMER** “gran comfort” a 6 regolazioni con sospensione regolabile in base al peso
Cruscotto	Ampio display con testo e simboli grafici per il controllo delle principali funzioni della macchina, allarmi e dati
Servocomandi principali	integrati nei braccioli con movimento a croce
Comando traslazione	pedale a 2 leve
Movimenti ausiliari	comando elettrico e elettro-idraulico

SOTTOCARRO	
Traslazione	motore a pistoni assiali con valvole di controllo partenza e frenata integrate
Cambio	a 2 rapporti con comando elettroidraulico
Assali	**Doppia trazione** con ponti industriali di grande portata e riduttore epicicloidale nei mozzi. Ponte anteriore sterzante e oscillante con cilindri di bloccaggio idraulico

SOTTOCARRO	
Cerchi	7.50/20 a 10 fori
Ruote	N° 8 ruote piene superelastiche 10.00/20 con anelli intermedi
Freno	di stazionamento a disco
Velocità	
1^	0-4 km/h
2^	0-13 km/h
Pala	**N° 1 pala anteriore** con funzione stabilizzatrice, larghezza **2,5 m**
Stabilizzatori	**N° 2 stabilizzatori** posteriori apribili a compasso con piedino snodato e protezione asta cromata.
BRACCIO	
Struttura	in acciaio ad alta resistenza
Lunghezza	**da 8,5 a 10 m opzionali (anche con prolunga idraulica)**
Boccole e perni	in acciaio speciale da cementazione
Cilindri	**Doppi cilindri sul 1°braccio**, 2° braccio con cilindro singolo, entrambi con frenatura idraulica
ATTREZZATURA CONSIGLIATA	benna a ragno per rifiuti **modello RR560 a 5 pale** benna a ragno per rottami **modello RV400 a 6 pale**
PESO	**23 Ton circa in ordine di lavoro**
LIVELLO SONORO	**LIMITAZIONE DEL RUMORE** (Dir 2000/14/CE - 2005/88/CE) Livello pressione acustica al posto di guida LpA 77 dB (A)
MISURATORE DI MOVIMENTO	**DIRETTIVA MACCHINE** (Dir 2006/42/CE) Dispositivo di controllo elettronico di stabilità della macchina in funzione dei carichi movimentati e della loro posizione con segnalazione di pericolo mediante segnali acustici e luminosi, blocco dei movimenti al raggiungimento dei limiti di stabilità.

Il produttore si riserva il diritto di apportare modifiche ai prodotti o alle loro specifiche.

→T409-2C

OFFICINA MECCANICA F.LLI TABARELLI S.P.A.

VIA CARLO ALBERTO DALLA CHIESA, 2

37060 - MOZZECANE (VR) - ITALY

TEL. +39 045 7930007 FAX +39 045 7930214

INFO@TABARELLI.COM WWW.TABARELLI.COM

TABARELLI

FOR A BETTER WORK

1949
2024
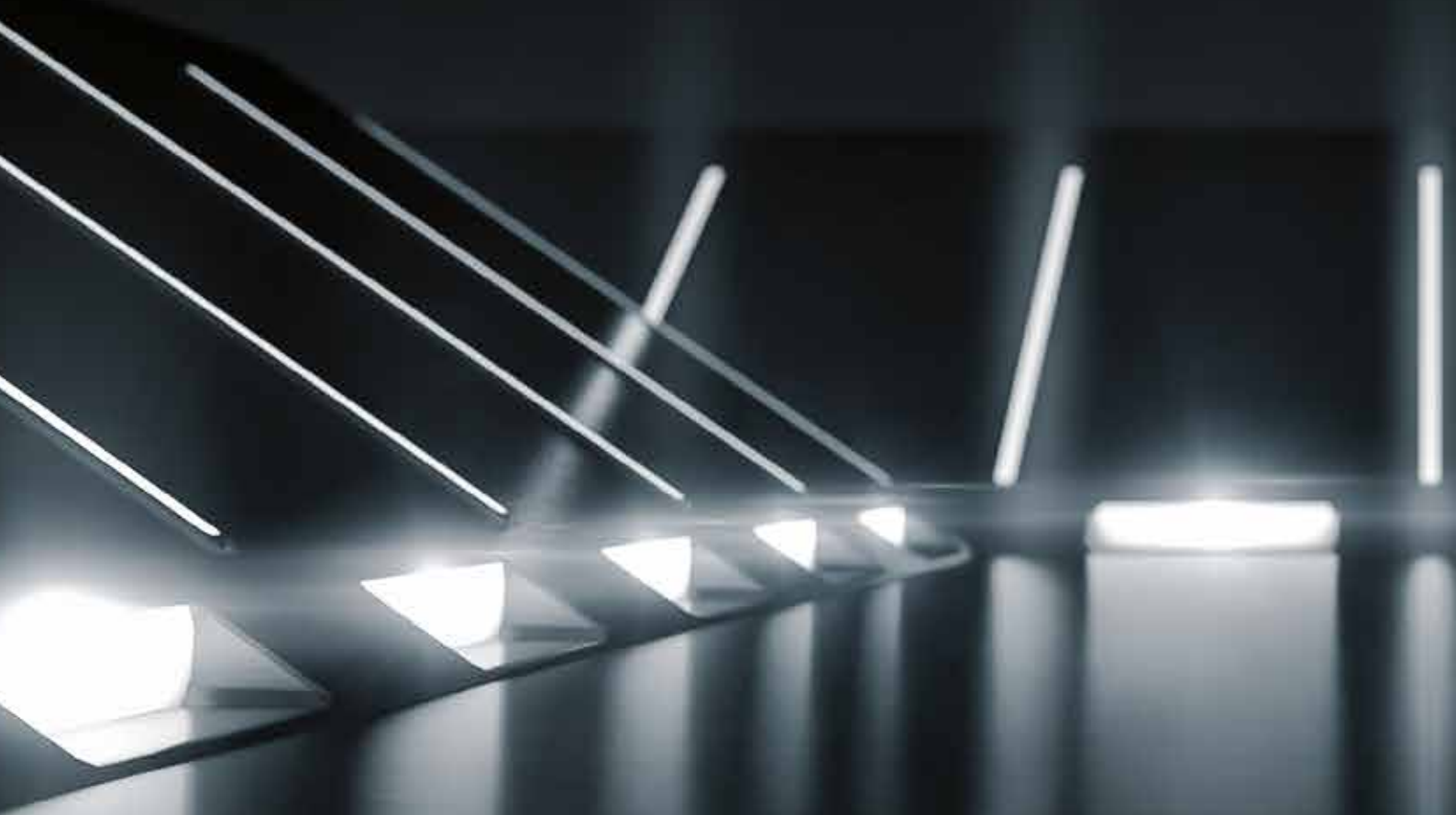
gasweb.it